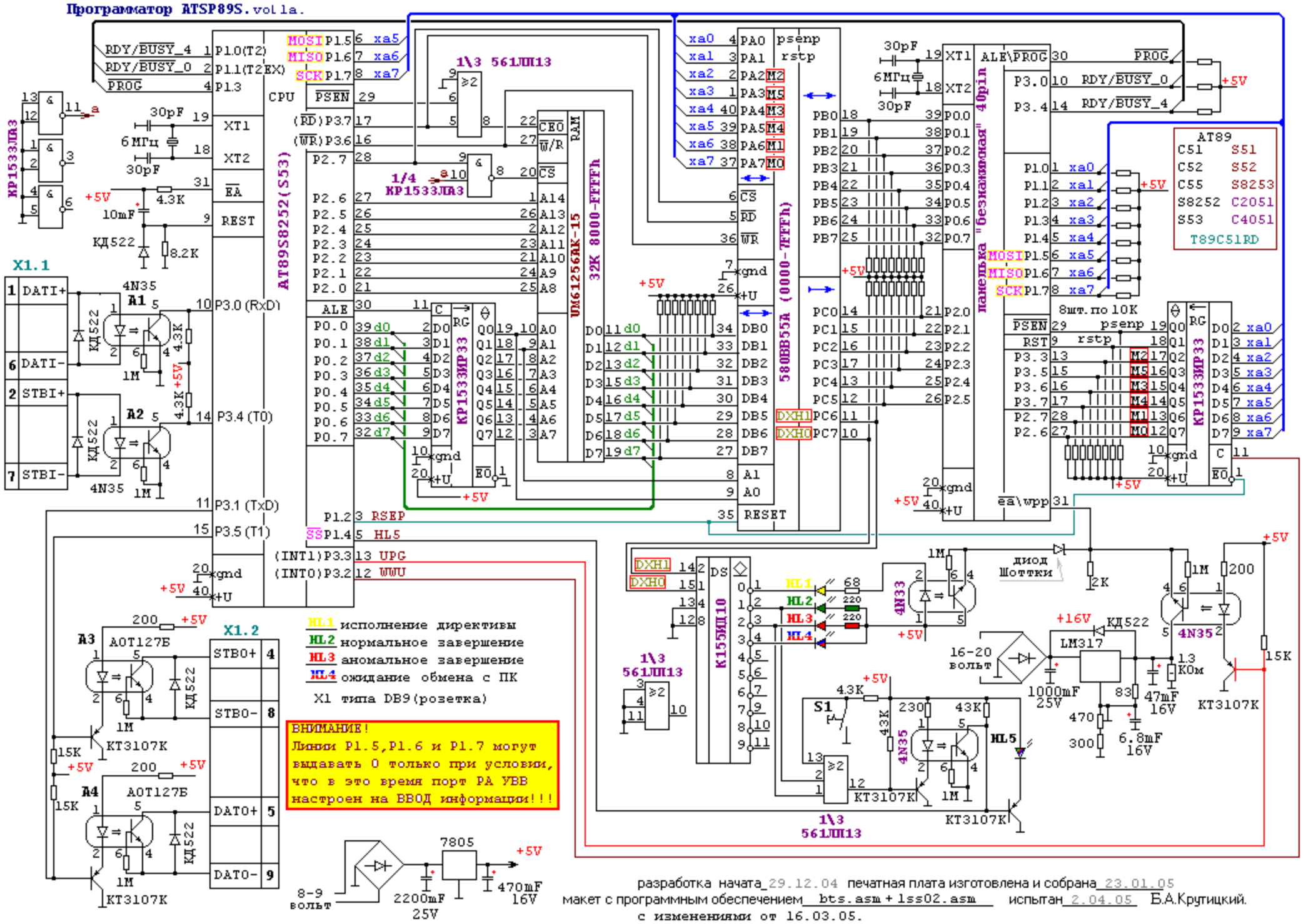
Программатор ATSP89S. vol la.
AT89S8252(S53)
CPU
UM61256AK-15
32K 8000-FFFFh
RAM
КР1533ЛА3
1\3 561ЛП13
1/4 КР1533ЛА3
КР1533ИР33
580ВВ55А (0000-7FFFh)
панелька "безнажимная" 40pin
AT89
C51 S51
C52 S52
C55 S8253
S8252 C2051
S53 C4051
T89C51RD
X1.1
X1.2
DATI+
DATI-
STBI+
STBI-
STB0+
STB0-
DAT0+
DAT0-
4N35
КД522
КТ3107К
АОТ127Б
К155ИД10
LM317
7805
8-9 вольт
2200mF 25V
470mF 16V
16-20 вольт
1000mF 25V
диод Шоттки
HL1 исполнение директивы
HL2 нормальное завершение
HL3 аномальное завершение
HL4 ожидание обмена с ПК
X1 типа DB9(розетка)
ВНИМАНИЕ!
Линии P1.5,P1.6 и P1.7 могут выдавать 0 только при условии, что в это время порт PA УВВ настроен на ВВОД информации!!!
разработка начата 29.12.04 печатная плата изготовлена и собрана 23.01.05
макет с программным обеспечением bts.asm + lss02.asm испытан 2.04.05 Б.А.Крутицкий.
с изменениями от 16.03.05.

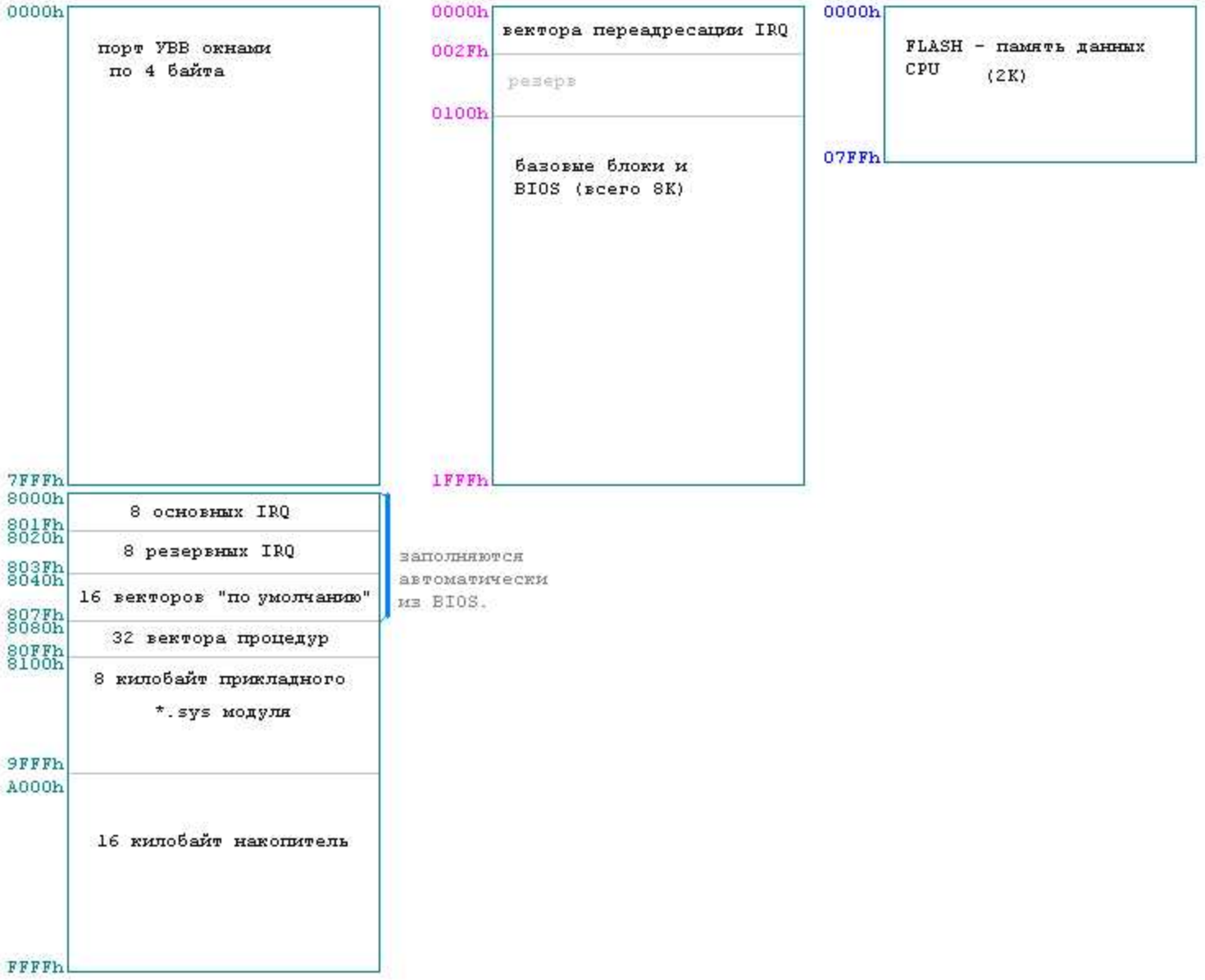
0000h
порт УВВ окнами
по 4 байта
7FFFh
0000h
вектора переадресации IRQ
002Fh
резерв
0100h
базовые блоки и
BIOS (всего 8K)
1FFFh
0000h
FLASH - память данных
CPU (2K)
07FFh
8000h
8 основных IRQ
801Fh
8020h
8 резервных IRQ
803Fh
8040h
16 векторов "по умолчанию"
807Fh
8080h
32 вектора процедур
80FFh
8100h
8 килобайт прикладного
*.sys модуля
9FFFh
A000h
16 килобайт накопитель
FFFFh
заполняются
автоматически
из BIOS.