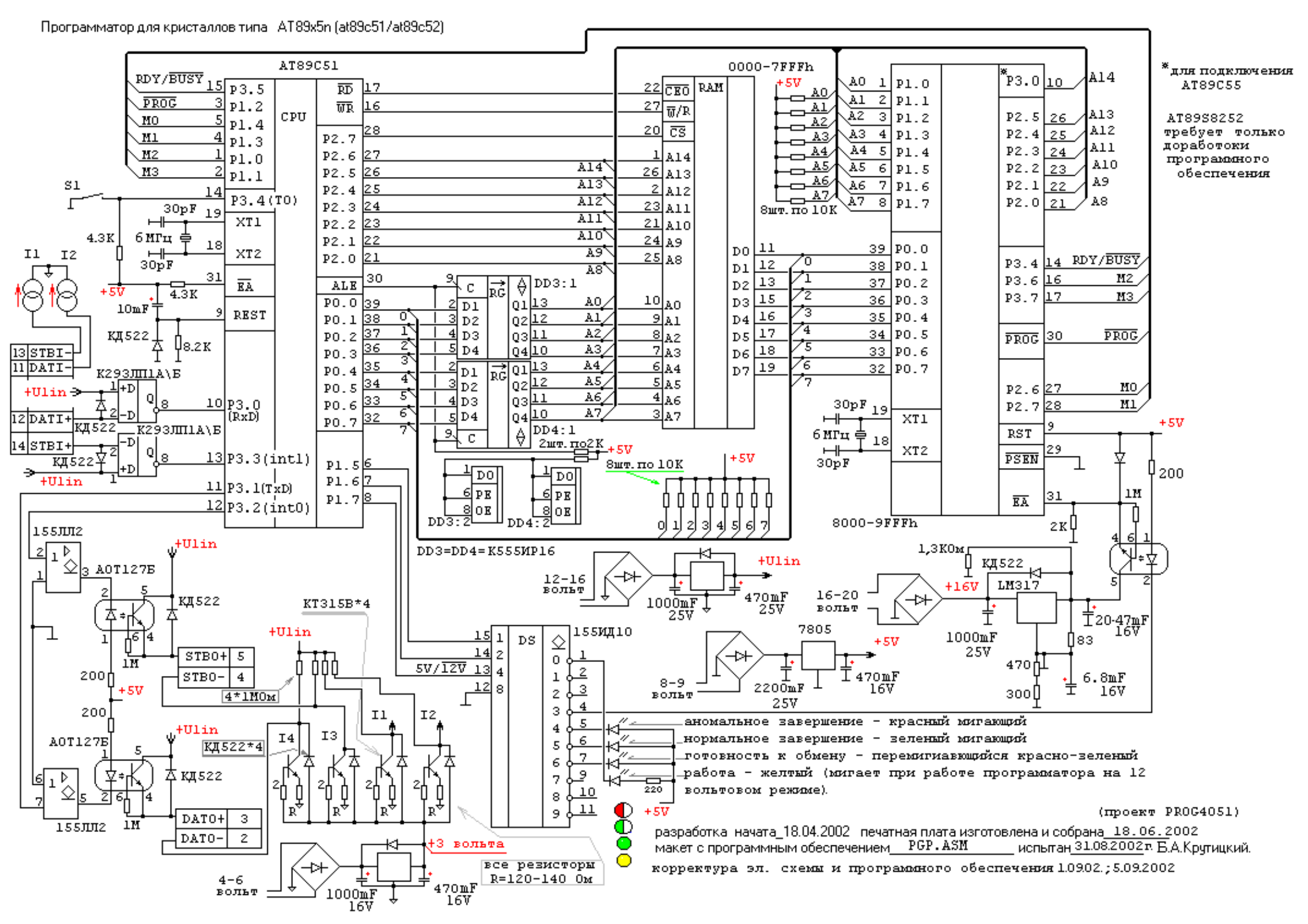Программатор для кристаллов типа AT89x5n (at89c51/at89c52)